DECLARACIÓN DE PRESTACIONES
Nº: 05/HCS/15

HEREDEROS CERÁMICA SAMPEDRO S.A.
AVDA. ENTRENA 38 - 26140 LARDERO - LA RIOJA

MODELO: **PIEZA DE ARCILLA COCIDA RECTIFICADA LD CAT I R-15**

NOMBRE COMERCIAL: **ECOrec® CITY 12 ACÚSTICO, ECOrec® CITY 14 ACÚSTICO, ECOrec® CITY 19, ECOrec® 24 y 29**

USO PREVISTO: **EN MUROS, PILARES Y PARTICIONES DE FÁBRICA DE ALBAÑILERÍA PROTEGIDA**

SISTEMA DE EVALUACIÓN Y VERIFICACIÓN DE LA CONSTANCIA DE LAS PRESTACIONES: **2+**

NORMA ARMONIZADA: EN 771-1:2011+A1:2015

Nº IDENTIFICACIÓN ORGANISMO NOTIFICADO: **0099-AENOR** desde 2016 y **0370-APPLUS** a partir de 2022

CERTIFICADO NÚMERO: **0099/CPR/A73/0019**

ESQUEMA DEL MODELO

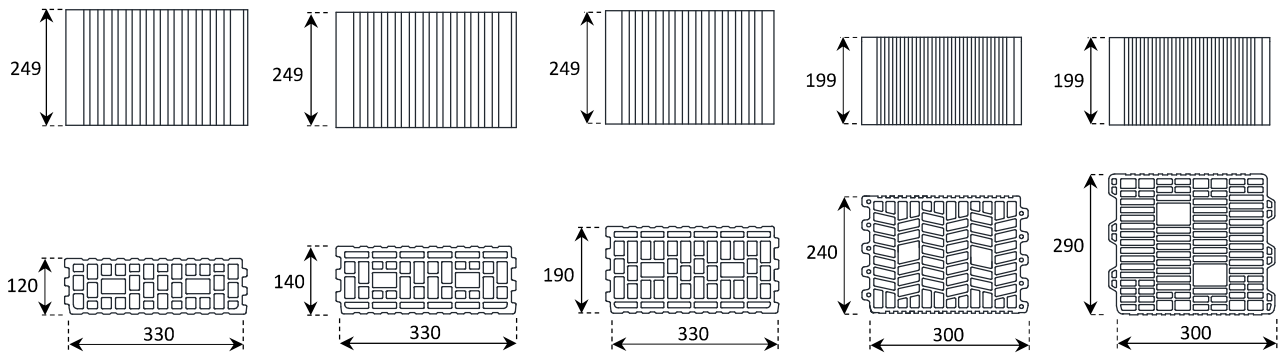

PRESTACIONES DECLARADAS

Características esenciales		Prestaciones
Medidas: Longitud x Anchura x Altura (mm)	ECOrec CITY 12 acústico	330 x 120 x 249
	ECOrec CITY 14 acústico	330 x 140 x 249
	ECOrec CITY 19	330 x 190 x 249
	ECOrec 24	300 x 240 x 199
	ECOrec 29	300 x 290 x 199
Categoría de la tolerancia / recorrido		T1+ / R1+
Resistencia a compresión Tabla (N/mm^2)	ECOrec CITY 12 y 14 acústico, ECOrec CITY 19, ECOrec 24 y 29	≥ 15 N/mm^2
Expansión por humedad (mm/m)	ECOrec CITY 12 acústico	≤ 0,31
	ECOrec CITY 14 acústico	≤ 0,31
	ECOrec CITY 19	≤ 0,34
	ECOrec 24	≤ 0,25
	ECOrec 29	≤ 0,20
Resistencia a la adherencia		15 N/mm^2
Contenido de sales solubles activas		S0 valor tabulado
Reacción al fuego		A1 valor tabulado
Permeabilidad al vapor de agua - μ		10
Densidad aparente (Kg/m^3)	ECOrec CITY 12 acústico	825
	ECOrec CITY 14 acústico	825
	ECOrec CITY 19	785
	ECOrec 24	780
	ECOrec 29	720
Categoría tolerancia %		D1 ± (10%)
Durabilidad (Resistencia a la helada)		No heladizo
Resistencia térmica de muro (m²K/W)	ECOrec CITY 12 ac.	0,43
	ECOrec CITY 14 acústico	0,587
	ECOrec CITY 19	0,76
	ECOrec 24	1,11
	ECOrec 29	1,62

Piezas especiales: Medio vertical, Recta, Pilar y Zuncho.

Las prestaciones del producto identificado anteriormente son conformes con el conjunto de prestaciones declaradas.

La presente declaración de prestaciones se emite, de conformidad con el Reglamento (UE) nº 305/2011, bajo la sola responsabilidad de Hdros. Cerámica Sampedro SAU

Nombre y cargo: Juan Sampedro Bastida, Gerente

Lugar y fecha de emisión: Lardero 07-12-2022

Anula y sustituye a la fecha: 09-12-2021

MARCADO CE PARA PIEZAS DE ARCILLA COCIDA PARA FABRICAS A REVESTIR

DECLARACIÓN DE PRESTACIONES Nº: 05/HCS/15

FABRICANTE:	**HEREDEROS CERÁMICA SAMPEDRO S.A.**
DIRECCIÓN:	**AVDA. ENTRENA 38 - 26140 LARDERO - LA RIOJA**
MODELO:	**PIEZA DE ARCILLA COCIDA RECTIFICADA PERFORADA LD CAT I R-15 De 330 x 120 x 249**
NOMBRE COMERCIAL:	**ECOrec® CITY 12 ACÚSTICO**
USO PREVISTO:	**EN MUROS, PILARES Y PARTICIONES DE FÁBRICA DE ALBAÑILERÍA PROTEGIDA**
SISTEMA DE EVALUACIÓN Y VERIFICACIÓN DE LA CONSTANCIA DE LAS PRESTACIONES:	**2+**
Nº IDENTIFICACIÓN ORGANISMO NOTIFICADO:	**0099-AENOR** desde 2016 y **0370-APPLUS** a partir de 2022

CE

18

NORMA ARMONIZADA: EN 771-1:2011+A1:2015

ESQUEMA DEL MODELO

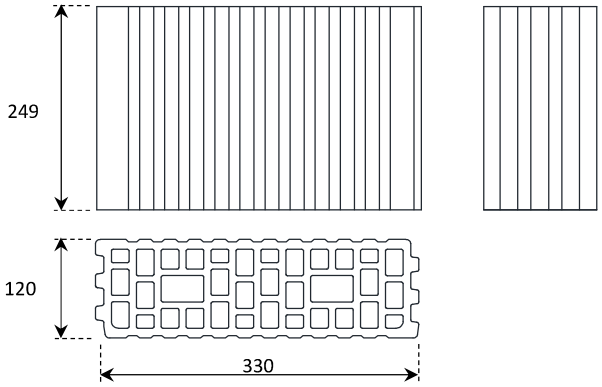

PRESTACIONES DECLARADAS

Características			Método de comprobación	Valor garantizado por el fabricante	
Aspecto y estructura	exfoliaciones / laminaciones		Visual sobre 6 piezas	Ninguna pieza exfoliada / laminada	
	piezas fisuradas			≤ 2 piezas fisuradas	
Tolerancias dimensionales (mm)	**Valor medio**	largo (l)	UNE-EN 772-16:2011	T1 +	± 7
		ancho (a)			± 4
		grueso (h)			± 1
	Recorrido	largo (l)		R1 +	± 11
		ancho (a)			± 6
		grueso (h)			± 1
Espesor de pared (mm)	pared exterior no vista			≥ 6,0	
	pared interior			≥ 3,0	
Paralelismo de caraas (ortogonalidad) (mm)				≤ 1,0	
Planeidad de las caras (mm)	**Diagonales**	l > 300 mm	UNE-EN 772-20:2001	≤ 1,0	
		300 ≥ l ≥ 250 mm		≤ 1,0	
		l ≤ 250 mm		≤ 1,0	
Porcentaje de huecos (%)			UNE-EN 772-3:1999	45 (± 10%)	
Volumen del mayor hueco (% del bruto)			UNE-EN 772-3/9/16:1999	≤ 12,5	
Espesor combinado de tabiquillos (%)			UNE-EN 772-16:2011	≥ 20	
Absorción en piezas barrera anticapilaridad (%)			------	Parámetro no exigible	
Succión (Kg / (m^2 x min))			UNE-EN 772-11:2011	≤ 4,5	
Resistencia normalizada característica (N/mm^2)			UNE-EN 772-1:2016	≥ 15 (cara de apoyo: tabla)	
Densidad	Absoluta (Kg/m^3)		UNE-EN 772-13:2001	1.725	
	Aparente (Kg/m^3)			825	
	Tolerancia (%)			D1 (±10%)	
Durabilidad (Resistencia a la helada)			UNE 67028:1997 EX	F0 valor tabulado	
Aislamiento acústico (1) (dBA)			UNE EN ISO 717-1:2003	45 dBA	
Propiedades térmicas (2)	R_{muro} (m^2 x K/W)		UNE 136021:2019	Cálculo por elementos finitos	
				0,43	
Permeabilidad al vapor de agua - μ			Catálogo CTE	10	
Contenido en sales solubles activas			UNE-EN 772-5:2016	S0 valor tabulado	
Expansión por humedad (mm/m)			UNE-EN 772-19:2021	≤ 0,31	
Reacción al fuego	% materia orgánica ≤ 1%		UNE-EN 13501-1:2007	A1 valor tabulado	
Adherencia (N/mm^2)			Anexo C UNE-EN 998-2:2018	0,15 valor tabulado	
Piezas especiales				SI	

Fecha de emisión: 09-12-2021

Anula y sustituye a la fecha: 22-11-2021

Observaciones: (1) Valor obtenido con la Herramienta Certificado Silensis del Centro Tecnológico Labein Tecnalia.

(2) Valores sin revestimientos.

MARCADO CE PARA PIEZAS DE ARCILLA COCIDA PARA FABRICAS A REVESTIR

DECLARACIÓN DE PRESTACIONES Nº: 05/HCS/15

FABRICANTE:	**HEREDEROS CERÁMICA SAMPEDRO S.A.**
DIRECCIÓN:	**AVDA. ENTRENA 38 - 26140 LARDERO - LA RIOJA**
MODELO:	**PIEZA DE ARCILLA COCIDA RECTIFICADA LD CAT I R-15 De 330 x 140 x 249**
NOMBRE COMERCIAL:	**ECOrec® CITY 14 ACÚSTICO**
USO PREVISTO:	**EN MUROS, PILARES Y PARTICIONES DE FÁBRICA DE ALBAÑILERÍA PROTEGIDA**
SISTEMA DE EVALUACIÓN Y VERIFICACIÓN DE LA CONSTANCIA DE LAS PRESTACIONES:	**2+**
Nº IDENTIFICACIÓN ORGANISMO NOTIFICADO:	**0099-AENOR** desde 2016 y **0370-APPLUS** a partir de 2022

21

NORMA ARMONIZADA: EN 771-1:2011+A1:2015

ESQUEMA DEL MODELO

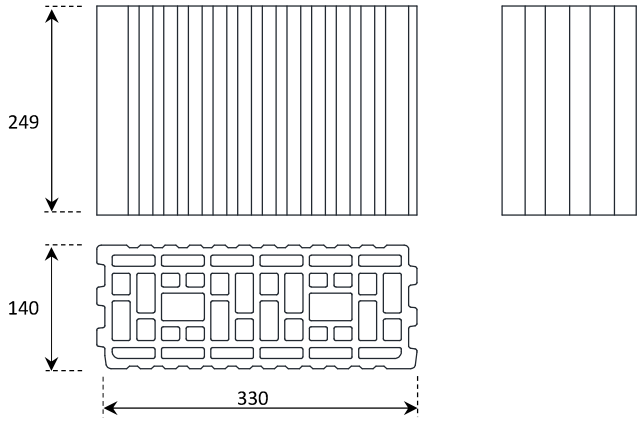

PRESTACIONES DECLARADAS

Características			Método de comprobación	Valor garantizado por el fabricante	
Aspecto y estructura	exfoliaciones / laminaciones		Visual sobre 6 piezas	Ninguna pieza exfoliada / laminada	
	piezas fisuradas			≤ 2 piezas fisuradas	
Tolerancias dimensionales (mm)	**Valor medio**	largo (l)	UNE-EN 772-16:2011	T1 +	± 7
		ancho (a)			± 5
		grueso (h)			± 1
	Recorrido	largo (l)		R1 +	± 10
		ancho (a)			± 7
		grueso (h)			± 1
Espesor de pared (mm)	pared exterior no vista			≥ 6,0	
	pared interior			≥ 3,0	
Paralelismo de caraas (ortogonalidad) (mm)				≤ 1,0	
Planeidad de las caras (mm)	**Diagonales**	l > 300 mm	UNE-EN 772-20:2001	≤ 1,0	
		300 ≥ l ≥ 250 mm		≤ 1,0	
		l ≤ 250 mm		≤ 1,0	
Porcentaje de huecos (%)			UNE-EN 772-3:1999	52 (± 10%)	
Volumen del mayor hueco (% del bruto)			UNE-EN 772-3/9/16:1999	≤ 12,5	
Espesor combinado de tabiquillos (%)			UNE-EN 772-16:2011	≥ 20	
Absorción en piezas barrera anticapilaridad (%)			------	Parámetro no exigible	
Succión (Kg / (m^2 x min))			UNE-EN 772-11:2011	≤ 4,5	
Resistencia normalizada característica (N/mm^2)			UNE-EN 772-1:2016	≥ 15 (cara de apoyo: tabla)	
Densidad	Absoluta (Kg/m^3)		UNE-EN 772-13:2001	1.725	
	Aparente (Kg/m^3)			825	
	Tolerancia (%)			D1 (±10%)	
Durabilidad (Resistencia a la helada)			UNE 67028:1997 EX	F0 valor tabulado	
Propiedades térmicas (1)	R_{muro} (m^2 x K/W)		UNE 136021:2019	Cálculo por elementos finitos	
				0,587	
Permeabilidad al vapor de agua - μ			Catálogo CTE	10	
Contenido en sales solubles activas			UNE-EN 772-5:2016	S0 valor tabulado	
Expansión por humedad (mm/m)			UNE-EN 772-19:2021	≤ 0,31	
Reacción al fuego	% materia orgánica ≤ 1%		UNE-EN 13501-1:2007	A1 valor tabulado	
Adherencia (N/mm^2)			Anexo C UNE-EN 998-2:2018	0,15 valor tabulado	
Piezas especiales				SI	

Fecha de emisión: 07-12-2022

Anula y sustituye a la fecha: 09-12-2021

Observaciones: Piezas especiales: Medio vertical, Recta, Zuncho y Pilar.

(1) Valores obtenidos sin revestimientos.

MARCADO CE PARA PIEZAS DE ARCILLA COCIDA PARA FABRICAS A REVESTIR

DECLARACIÓN DE PRESTACIONES Nº: 05/HCS/15

FABRICANTE: **HEREDEROS CERÁMICA SAMPEDRO S.A.**	
DIRECCIÓN: **AVDA. ENTRENA 38 - 26140 LARDERO - LA RIOJA**	
MODELO: **PIEZA DE ARCILLA COCIDA RECTIFICADA LD CAT I R-15 De 330 x 190 x 249**	
NOMBRE COMERCIAL: **ECOrec® CITY 19**	
USO PREVISTO: **EN MUROS, PILARES Y PARTICIONES DE FÁBRICA DE ALBAÑILERÍA PROTEGIDA**	21
SISTEMA DE EVALUACIÓN Y VERIFICACIÓN DE LA CONSTANCIA DE LAS PRESTACIONES: **2+**	NORMA ARMONIZADA:
Nº IDENTIFICACIÓN ORGANISMO NOTIFICADO: **0099-AENOR** desde 2016 y **0370-APPLUS** a partir de 2022	EN 771-1:2011+A1:2015

ESQUEMA DEL MODELO

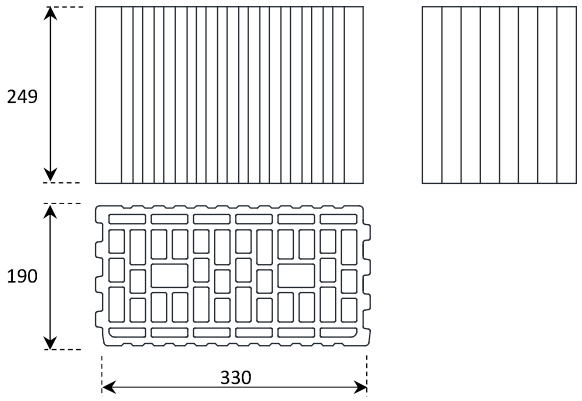

PRESTACIONES DECLARADAS

Características			Método de comprobación	Valor garantizado por el fabricante	
Aspecto y estructura	exfoliaciones / laminaciones		Visual sobre 6 piezas	Ninguna pieza exfoliada / laminada	
	piezas fisuradas			≤ 2 piezas fisuradas	
Tolerancias dimensionales (mm)	**Valor medio**	largo (l)	UNE-EN 772-16:2011	T1 +	± 7
		ancho (a)			± 6
		grueso (h)			≤ 1
	Recorrido	largo (l)		R1 +	± 10
		ancho (a)			± 7
		grueso (h)			≤ 1
Espesor de pared (mm)	pared exterior no vista			≥ 6,0	
	pared interior			≥ 3,0	
Paralelismo de caraas (ortogonalidad) (mm)				≤ 1,0	
Planeidad de las caras (mm)	**Diagonales**	l > 300 mm	UNE-EN 772-20:2001	≤ 1,0	
		300 ≥ l ≥ 250 mm		≤ 1,0	
		l ≤ 250 mm		≤ 1,0	
Porcentaje de huecos (%)			UNE-EN 772-3:1999	55 (± 10%)	
Volumen del mayor hueco (% del bruto)			UNE-EN 772-3/9/16:1999	≤ 12,5	
Espesor combinado de tabiquillos (%)			UNE-EN 772-16:2011	≥ 20	
Absorción en piezas barrera anticapilaridad (%)			------	Parámetro no exigible	
Succión (Kg / (m^2 x min))			UNE-EN 772-11:2011	≤ 4,5	
Resistencia normalizada característica (N/mm^2)			UNE-EN 772-1:2016	≥ 15 (cara de apoyo: tabla)	
Densidad	Absoluta (Kg/m^3)		UNE-EN 772-13:2001	1.725	
	Aparente (Kg/m^3)			785	
	Tolerancia (%)			D1 (±10%)	
Durabilidad (Resistencia a la helada)			UNE 67028:1997 EX	F0 valor tabulado	
Propiedades térmicas (1)	R_{muro} (m^2 x K/W)		UNE 136021:2019	Cálculo por elementos finitos	
				0,76	
Permeabilidad al vapor de agua - μ			Catálogo CTE	10	
Contenido en sales solubles activas			UNE-EN 772-5:2016	S0 valor tabulado	
Expansión por humedad (mm/m)			UNE-EN 772-19:2021	≤ 0,34	
Reacción al fuego	% materia orgánica ≤ 1%		UNE-EN 13501-1:2007	A1 valor tabulado	
Adherencia (N/mm^2)			Anexo C UNE-EN 998-2:2018	0,15 valor tabulado	
Piezas especiales				SI	

Fecha de emisión: 07-12-2022	**Observaciones:** Piezas especiales: Medio vertical, Recta, Zuncho y Pilar.
Anula y sustituye a la fecha: 09-12-2021	(1) Valores obtenidos sin revestimientos.

MARCADO CE PARA PIEZAS DE ARCILLA COCIDA PARA FABRICAS A REVESTIR

DECLARACIÓN DE PRESTACIONES Nº: 05/HCS/15

FABRICANTE: **HEREDEROS CERÁMICA SAMPEDRO S.A.**	
DIRECCIÓN: **AVDA. ENTRENA 38 - 26140 LARDERO - LA RIOJA**	
MODELO: **PIEZA DE ARCILLA COCIDA RECTIFICADA LD CAT I R-15 De 300 x 240 x 199**	
NOMBRE COMERCIAL: **ECOrec® 24**	
USO PREVISTO: **EN MUROS, PILARES Y PARTICIONES DE FÁBRICA DE ALBAÑILERÍA PROTEGIDA**	16
SISTEMA DE EVALUACIÓN Y VERIFICACIÓN DE LA CONSTANCIA DE LAS PRESTACIONES: **2+**	NORMA ARMONIZADA:
Nº IDENTIFICACIÓN ORGANISMO NOTIFICADO: **0099-AENOR** desde 2016 y **0370-APPLUS** a partir de 2022	EN 771-1:2011+A1:2015

ESQUEMA DEL MODELO

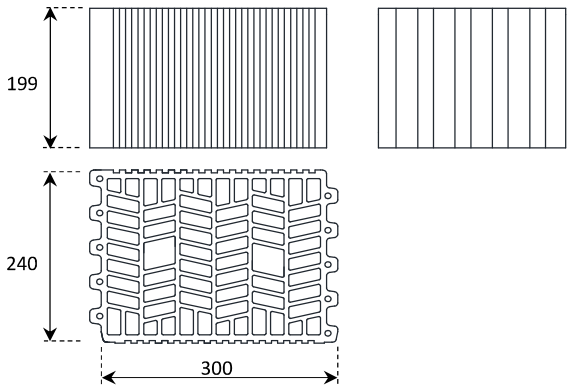

PRESTACIONES DECLARADAS

Características			Método de comprobación	Valor garantizado por el fabricante	
Aspecto y estructura	exfoliaciones / laminaciones		Visual sobre 6 piezas	Ninguna pieza exfoliada / laminada	
	piezas fisuradas			≤ 2 piezas fisuradas	
Tolerancias dimensionales (mm)	**Valor medio**	largo (l)	UNE-EN 772-16:2011	T1 +	± 7
		ancho (a)			± 6
		grueso (h)			± 1
	Recorrido	largo (l)		R1 +	± 10
		ancho (a)			± 9
		grueso (h)			± 1
Espesor de pared (mm)	pared exterior no vista			≥ 6,0	
	pared interior			≥ 3,0	
Paralelismo de caraas (ortogonalidad) (mm)				≤ 1,0	
Planeidad de las caras (mm)	**Diagonales**	l > 300 mm	UNE-EN 772-20:2001	≤ 1,0	
		300 ≥ l ≥ 250 mm		≤ 1,0	
		l ≤ 250 mm		≤ 1,0	
Porcentaje de huecos (%)			UNE-EN 772-3:1999	55 (± 10%)	
Volumen del mayor hueco (% del bruto)			UNE-EN 772-3/9/16:1999	≤ 12,5	
Espesor combinado de tabiquillos (%)			UNE-EN 772-16:2011	≥ 20	
Absorción en piezas barrera anticapilaridad (%)			------	Parámetro no exigible	
Succión (Kg / (m^2 x min))			UNE-EN 772-11:2011	≤ 4,5	
Resistencia normalizada característica (N/mm^2)			UNE-EN 772-1:2016	≥ 15 (cara de apoyo: tabla)	
Densidad	Absoluta (Kg/m^3)		UNE-EN 772-13:2001	1.725	
	Aparente (Kg/m^3)			780	
	Tolerancia (%)			D1 (±10%)	
Durabilidad (Resistencia a la helada)			UNE 67028:1997 EX	F0 valor tabulado	
Propiedades térmicas (1)	R_{muro} (m^2 x K/W)		UNE 136021:2019	Cálculo por elementos finitos	
				1,11	
Permeabilidad al vapor de agua - μ			Catálogo CTE	10	
Contenido en sales solubles activas			UNE-EN 772-5:2016	S0 valor tabulado	
Expansión por humedad (mm/m)			UNE-EN 772-19:2021	≤ 0,25	
Reacción al fuego	% materia orgánica ≤ 1%		UNE-EN 13501-1:2007	A1 valor tabulado	
Adherencia (N/mm^2)			Anexo C UNE-EN 998-2:2018	0,15 valor tabulado	
Piezas especiales				SI	

Fecha de emisión: 07-12-2022	**Observaciones:** Piezas especiales: Medio vertical, Recta y Zuncho.
Anula y sustituye a la fecha: 09-12-2021	(1) Valores obtenidos sin revestimientos.

MARCADO CE PARA PIEZAS DE ARCILLA COCIDA PARA FABRICAS A REVESTIR

DECLARACIÓN DE PRESTACIONES Nº: 05/HCS/15

FABRICANTE: **HEREDEROS CERÁMICA SAMPEDRO S.A.**	
DIRECCIÓN: **AVDA. ENTRENA 38 - 26140 LARDERO - LA RIOJA**	
MODELO: **PIEZA DE ARCILLA COCIDA RECTIFICADA LD CAT I R-15 De 300 x 290 x 199**	
NOMBRE COMERCIAL: **ECOrec® 29**	
USO PREVISTO: **EN MUROS, PILARES Y PARTICIONES DE FÁBRICA DE ALBAÑILERÍA PROTEGIDA**	16
SISTEMA DE EVALUACIÓN Y VERIFICACIÓN DE LA CONSTANCIA DE LAS PRESTACIONES: **2+**	NORMA ARMONIZADA:
Nº IDENTIFICACIÓN ORGANISMO NOTIFICADO: **0099-AENOR** desde 2016 y **0370-APPLUS** a partir de 2022	EN 771-1:2011+A1:2015

ESQUEMA DEL MODELO

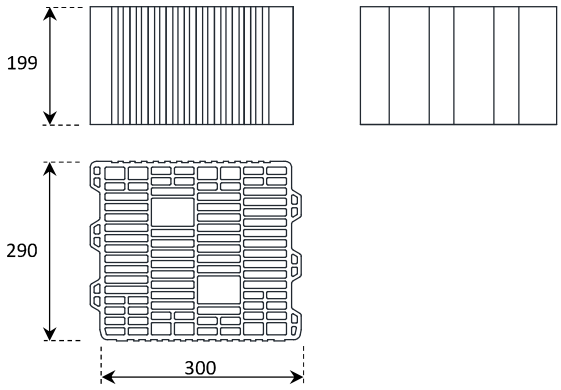

PRESTACIONES DECLARADAS

Características			Método de comprobación	Valor garantizado por el fabricante	
Aspecto y estructura	exfoliaciones / laminaciones		Visual sobre 6 piezas	Ninguna pieza exfoliada / laminada	
	piezas fisuradas			≤ 2 piezas fisuradas	
Tolerancias dimensionales (mm)	**Valor medio**	largo (l)	UNE-EN 772-16:2011	T1 +	± 7
		ancho (a)			± 7
		grueso (h)			± 1
	Recorrido	largo (l)		R1 +	± 10
		ancho (a)			± 9
		grueso (h)			± 1
Espesor de pared (mm)	pared exterior no vista			≥ 6,0	
	pared interior			≥ 3,0	
Paralelismo de caraas (ortogonalidad) (mm)				≤ 1,0	
Planeidad de las caras (mm)	**Diagonales**	l > 300 mm	UNE-EN 772-20:2001	≤ 1,0	
		300 ≥ l ≥ 250 mm		≤ 1,0	
		l ≤ 250 mm		≤ 1,0	
Porcentaje de huecos (%)			UNE-EN 772-3:1999	55 (± 10%)	
Volumen del mayor hueco (% del bruto)			UNE-EN 772-3/9/16:1999	≤ 12,5	
Espesor combinado de tabiquillos (%)			UNE-EN 772-16:2011	≥ 20	
Absorción en piezas barrera anticapilaridad (%)			------	Parámetro no exigible	
Succión (Kg / (m^2 x min))			UNE-EN 772-11:2011	≤ 4,5	
Resistencia normalizada característica (N/mm^2)			UNE-EN 772-1:2016	≥ 15 (cara de apoyo: tabla)	
Densidad	Absoluta (Kg/m^3)		UNE-EN 772-13:2001	1.725	
	Aparente (Kg/m^3)			720	
	Tolerancia (%)			D1 (±10%)	
Durabilidad (Resistencia a la helada)			UNE 67028:1997 EX	F0 valor tabulado	
Propiedades térmicas (1)	R_{muro} (m^2 x K/W)		UNE 136021:2019	Cálculo por elementos finitos	
				1,62	
Permeabilidad al vapor de agua - μ			Catálogo CTE	10	
Contenido en sales solubles activas			UNE-EN 772-5:2016	S0 valor tabulado	
Expansión por humedad (mm/m)			UNE-EN 772-19:2021	≤ 0,20	
Reacción al fuego	% materia orgánica ≤ 1%		UNE-EN 13501-1:2007	A1 valor tabulado	
Adherencia (N/mm^2)			Anexo C UNE-EN 998-2:2018	0,15 valor tabulado	
Piezas especiales				SI	

Fecha de emisión: 07-12-2022	**Observaciones:** Piezas especiales: Medio vertical, Recta y Zuncho.
Anula y sustituye a la fecha: 09-12-2021	(1) Valores obtenidos sin revestimientos.